CDT 30 MK III

CDT 30 MK III
MOBILER ENTFEUCHTER

Funktionsprinzip

Der CDT 30 MK III Luftentfeuchter ist ein robuster, kosteneffektiver und energieeffizienter Entfeuchter. Der CDT 30 arbeitet nach dem Kondensationsprinzip. Ein Ventilator saugt die feuchte Raumluft ins Gerät und führt sie über den Verdampfer der Kälteanlage. Hier wird die Luft gekühlt, und durch Taupunktunterschreitung kondensiert überschüssiger Wasserdampf zu flüssigem Wasser, das im Wasserbehälter gesammelt wird.

Anwendung

- Wasserschadensanierung
- Gebäudetrocknung
- Wasserwerke
- Lagerhallen

EIGENSCHAFTEN

Entfeuchter

- Hohe Leistung
- Niedrige Energieaufnahme
- Neues umweltfreundliches Kältemittel, das der EU-Verordnungen von 2020 entspricht
- Starkes und robustes Gehäuse aus verzinktem, pulverlackiertem Stahlblech
- Epoxy-beschichtete Verdampfer und Kondensator
- Höheneinstellbarer Handgriff
- Kunststoffpuffer
- Leichtgewichtig
- Stapelbar
- Große Räder

Wasserbehälter

- Wasserbehälter mit Griffmulden
- Automatischer Stopp bei gefülltem oder entferntem Wasserbehälter
- Permanenter Abfluss kann mit einem optionalen ½" Ablaufstutzen etabliert werden
- Kondensatpumpe als Zubehör erhältlich

Bedienpaneel

- Digitales Touchpad Bedienpaneel mit Display
- Präziser Betriebsstunden- und kWh-Zähler (Ablesen)
- Überwachung von r.F. und °C (Ablesen)
- Einstellung von r.F.
- Einfache Fehlersuche
- Serviceüberwachungsfunktion

Abtauung

Aktive, bedarfsgesteuerte Abtauungsfunktion, die über einen Fühler auf dem Verdampfer aktiviert wird. Der Verdampfer wird mittels Heißgas abgetaut.

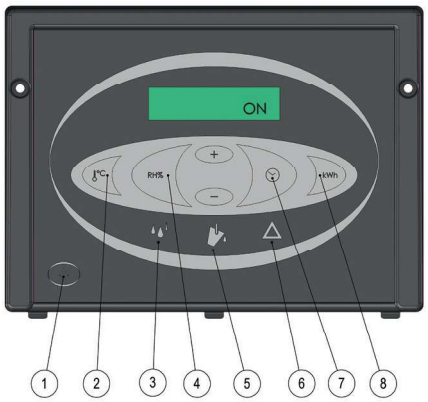

Digitales Touchpad Bedienpaneel

1. Ein-/Ausschalter
2. Ablesen von Raumtemperatur
3. Anzeige für normalen Betrieb (grüne Lampe)
4. Ablesen von relativer Feuchte / Einstellung von relativer Feuchte
5. Anzeige für vollen Wasserbehälter (gelbe Lampe)
6. Fehleranzeige (rote Lampe)
7. Betriebsstundenzähler / Einstellen von Service-Zeitintervallen
8. kWh-Zähler

TECHNISCHE DATEN

Modell	**CDT 30 MK III**
Leistungsbereich – Feuchtigkeit	40-100% r.F.
Leistungsbereich – Temperatur	3-35°C
Entfeuchtung – 20°C & 60% r.F.	15,1 l/d
Entfeuchtung – 30°C & 80% r.F.	31,9 l/d
Luftmenge	250 m^3/h
Netzanschluss	230 V/50 Hz
Max. Stromaufnahme	3,6 A
Max. Leistungsaufnahme	0,8 kW
Kältemittel	R454C
Kompressor	Rotationskompressor
Schalldruckpegel in 1 m Abstand	56 dB(A)
Wasserbehälter – Kapazität	7 Liter
Farbe – Rahmen	RAL 7044
Farbe – Front-/Rückgitter und Gehäuse	RAL 7015
Farbe – Bedienpaneel und Puffer	RAL 9005
Schutzart	IP X4
Filter	PPI 15/G1
Radgrösse	Ø 250 mm
Materialien – Räder und Wasserbehälterl	PP
Materialien – Bedienpaneel	ABS
Gewicht	31 kg

LEISTUNGSDIAGRAMM

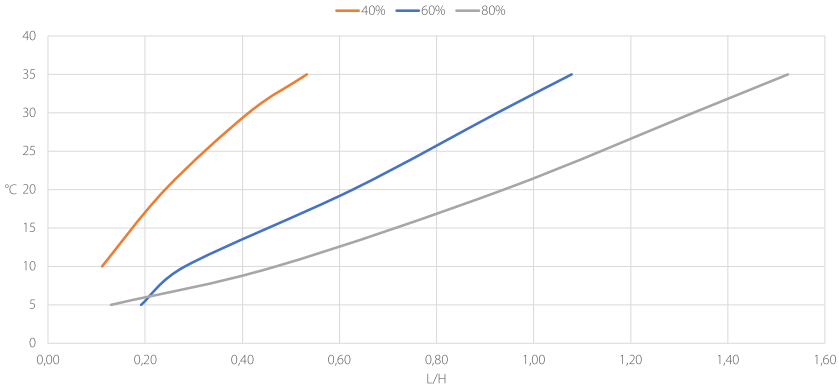

Spezifischer Energieverbrauch (SEC)

- 0,53 kWh/l bei 30°C & 80% r.F.
- 0,85 kWh/l bei 20°C & 60% r.F.

Zubehör
½" Ablaufstutzen
Hygrostat
Wandaufhängebeschlag
Fernüberwachung (IMCS)
Kondensatpumpe
(Siehe separates Datenblatt)

Auch in dieser Serie verfügbar
CDT 30S MK III
CDT 40 MK III
CDT 40S MK III
CDT 60 MK III
CDT 90 MK III
(Siehe separate Datenblätter)

ABMESSUNGEN

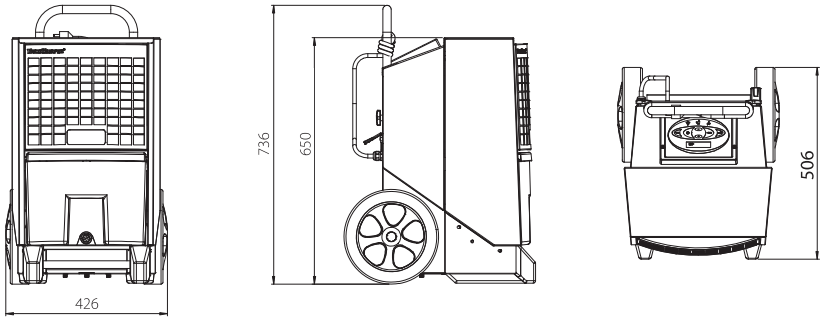

Alle Dimensionen sind in mm angegeben