Luftentfeuchter Recusorb

RLZ-81, -82, -101, -102, -102L, -104

Entfeuchtungskapazität bei 20°C / 60% rF

19 - 70 kg/h

Trockenluftvolumenstrom

2900 - 10500 m³/h

- Rotor waschbar
- Kein Adsorbent-Austrag
- EC-Motor oder VSD für Prozess- und Regenerationsventilator
- Wärmerückgewinnung
- Niedrige Trockenluft-Temperatur
- Lange Lebensdauer
- Optionen:
  - Dampf- oder Gasregenheizung
  - Vor- und Nachbehandlungsmodule
  - Touchscreen mit Flussdiagramm der tatsächlichen Luftströme und Spulenausgänge
  - Kommunikation mit Modbus, Profibus oder Bacnet
  - Isolierte Einlässe
  - Edelstahl-Chassis

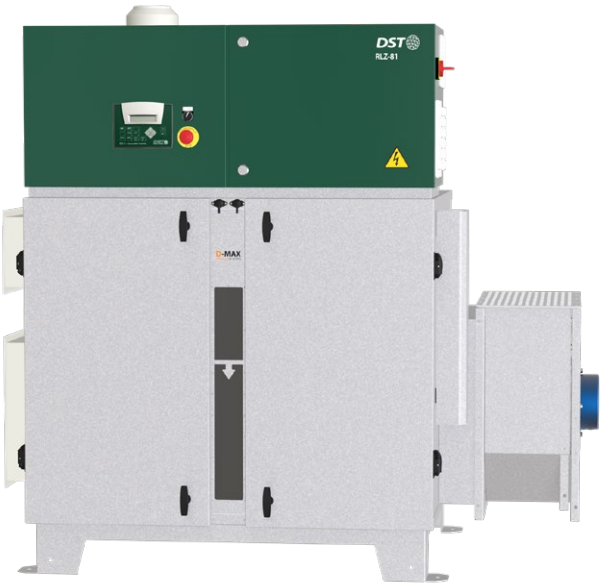

Ausschnitt aus einem Adsorptionsrotor von Seibu Giken: Die Feuchtigkeit wird innerhalb der zahlreichen Kanäle besonders effektiv aufgenommen.

World leaders in dehumidification.

TECHNISCHE DATEN

Luftentfeuchter Typ	RLZ-81	RLZ-82	RLZ-101	RLZ-102	RLZ-102L	RLZ-104
Entfeuchtungskapazität[1] (kg/h)	19	25	30,5	49,5	57	70
Trockenluftvolumenstrom[2] (m^3/h)	2900	3500	4600	7000	10000	10500
bei externem Druck (Pa)	300	300	300	300	300	200
Feuchtluftvolumenstrom[2] (m^3/h)	750	1000	1300	2100	2400	2500
bei externem Druck (Pa)	200	200	200	200	200	200
Erhitzerleistung[3] (kW)	24	30	40	63	70	80
Gesamtanschlussleistung (kW)	27,6	34,0	43,6	70,4	79,7	91,5
Absicherung 3 x 400V / 50Hz (A)	50	63	80	125	125	160
Gewicht (kg)	294	325	380	503	585	600

1. Bei 20°C/60% r.F
2. Bei Dichte 1,20 kg/m^3
3. Erhältlich mit Elektroheizung, Dampfregister oder Gaserhitzer

PRINZIP / ABMESSUNGEN

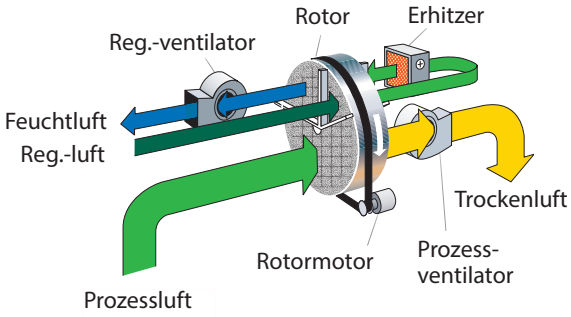

Abmessungen für serie RLZ [mm]						
	RLZ-81	RLZ-82	RLZ-101	RLZ-102	RLZ-102L	RLZ-104
A	1664	1793	1693	1846	1846	2446
B	1037	1037	1219	1219	1219	1219
C	1681	1681	1932	1983	1983	2049
D	600 x 400	600 x 400	1000 x 500	1000 x 500	1000 x 500	1000 x 500
E	558 x 264	610 x 295	610 x 295	690 x 331	770 x 356	850 x 406
F	300 x 200	300 x 200	400 x 300	400 x 300	400 x 300	400 x 300
G	504 x 244	504 x 244	504 x 244	504 x 244	504 x 244	558 x 264

ZEICHNUNG

Technische Änderungen vorbehalten. Sie finden diese Zeichnung auch als PDF-Datei unter www.dst-sg.com

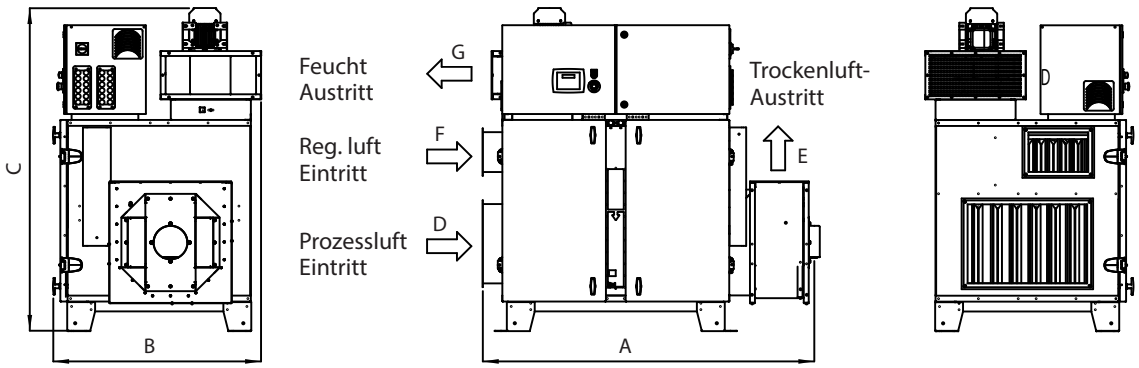

Updated 19.01

Sweden | +46 8 445 77 20
info@dst-sg.com | www.dst-sg.com